INSTRUCTIONS DE MONTAGE
WC

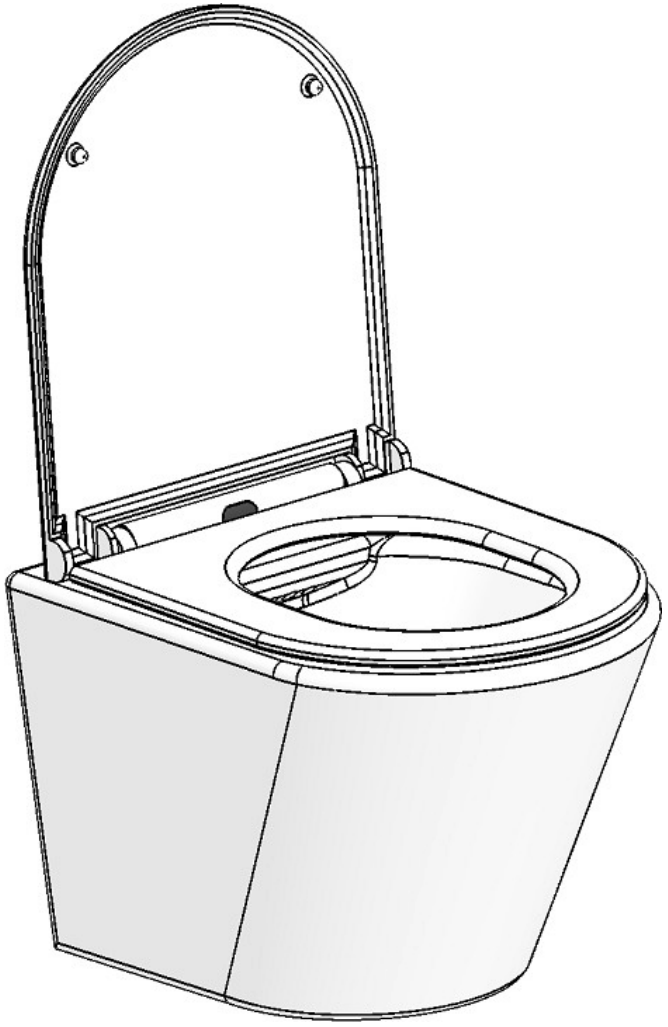

OUTILS NÉCESSAIRES		
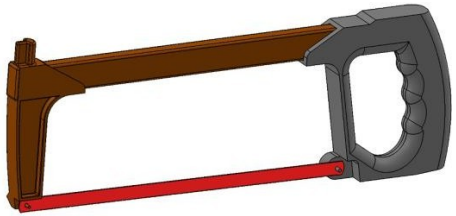		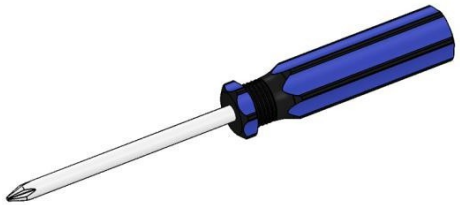
HANDBALL	COUPE PAPIER PEINT	PH2- TOURNEVIS
SLIP PASTE	PISTOLET + SILICONE	
	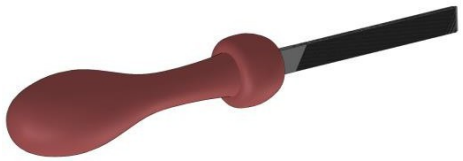	
MASSES GOLLÉES	PILOT	

Kit dissimulé recommandé : LAVITA

LAV 101 POUR INSTALLATION DE 45 CM

CUVETTES DE TOILETTES EAN : 5908211494838

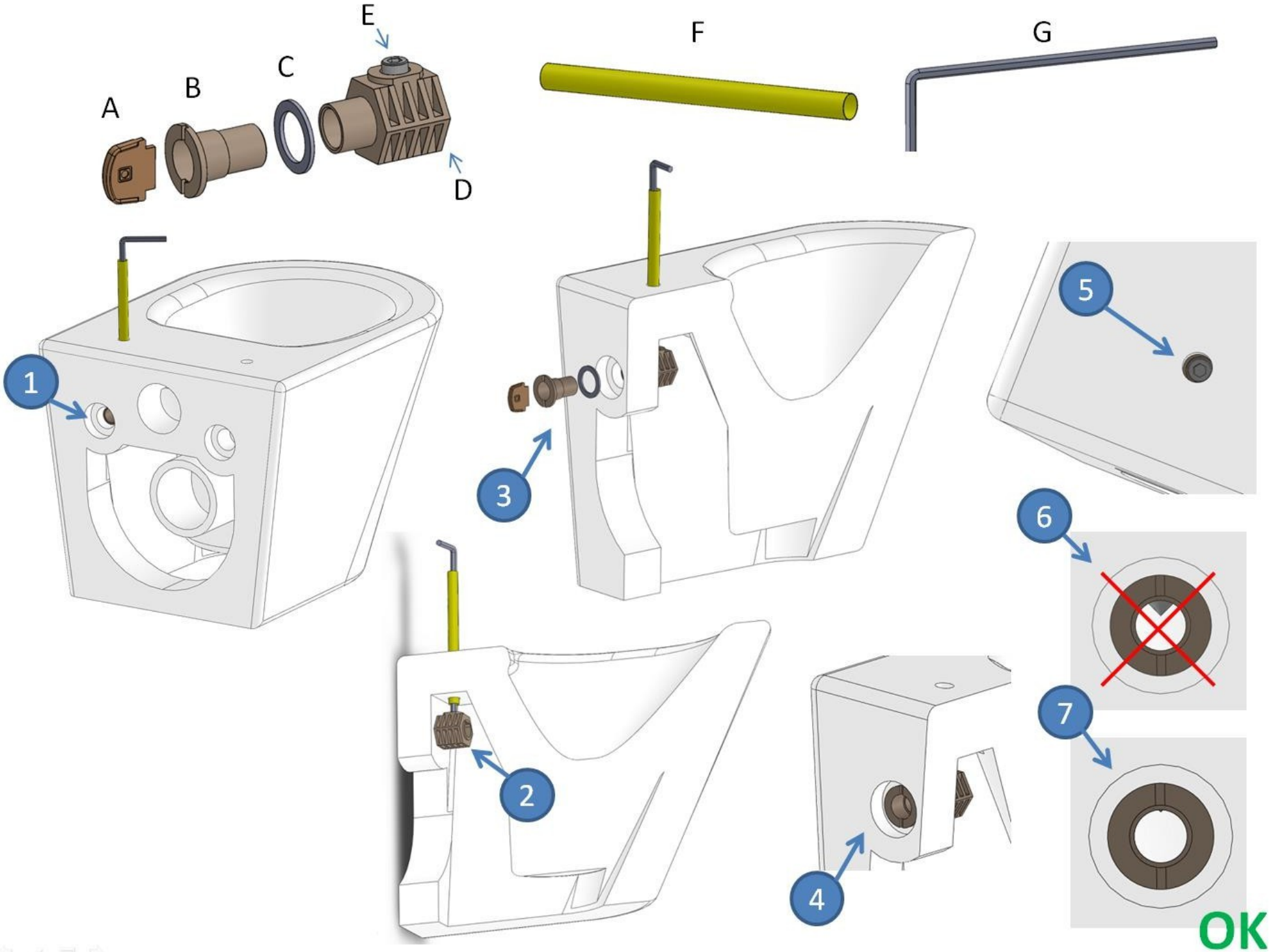
A
B
C
E
D
F
G
1
2
3
4
5
6
7
OK

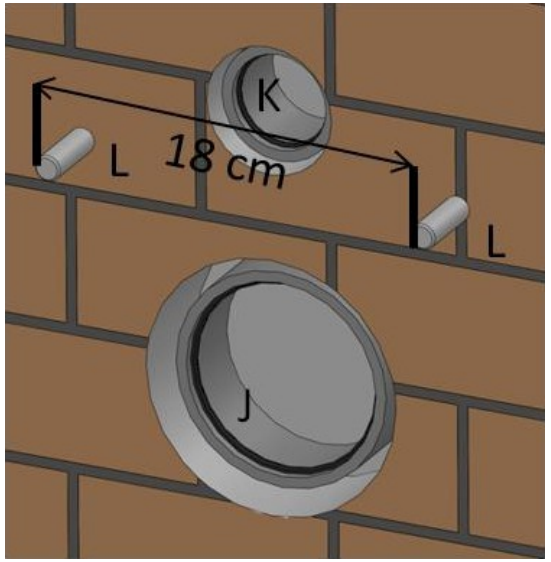

M

N

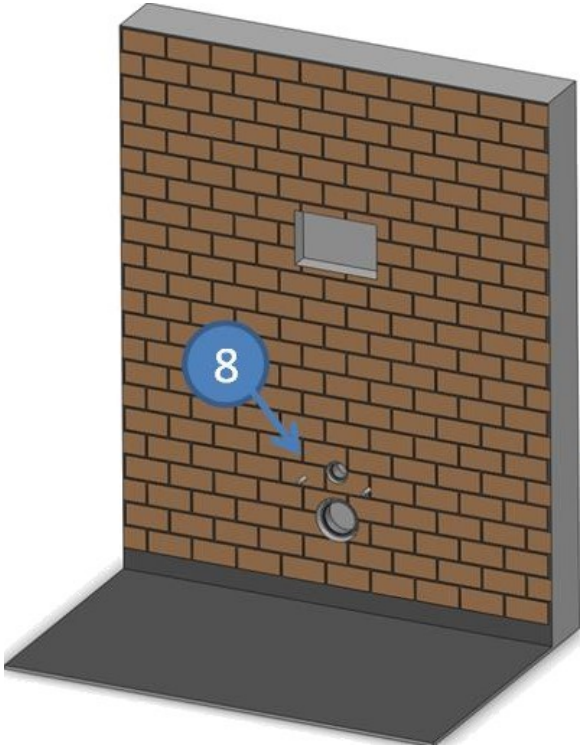

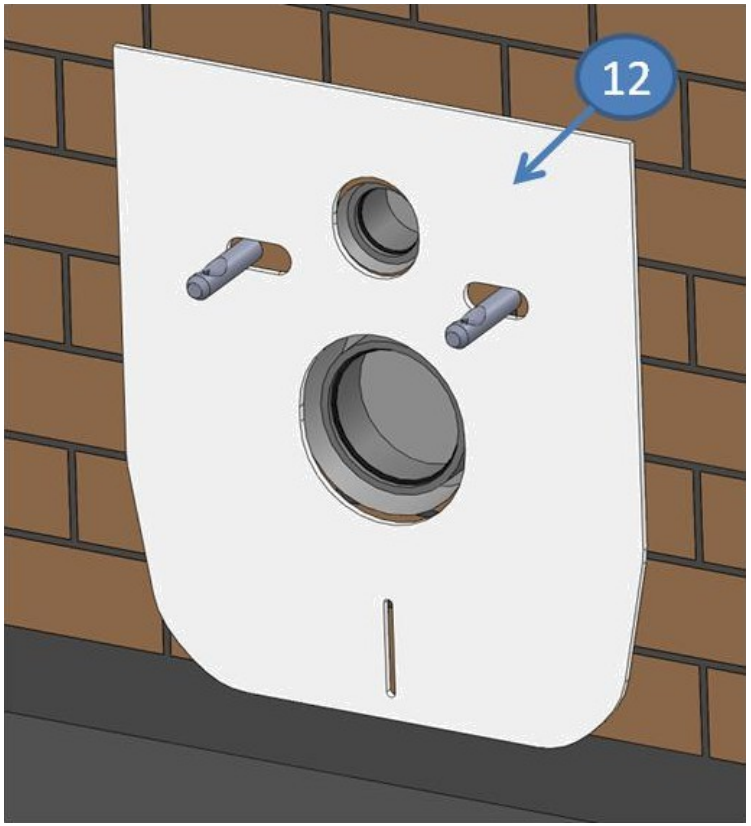

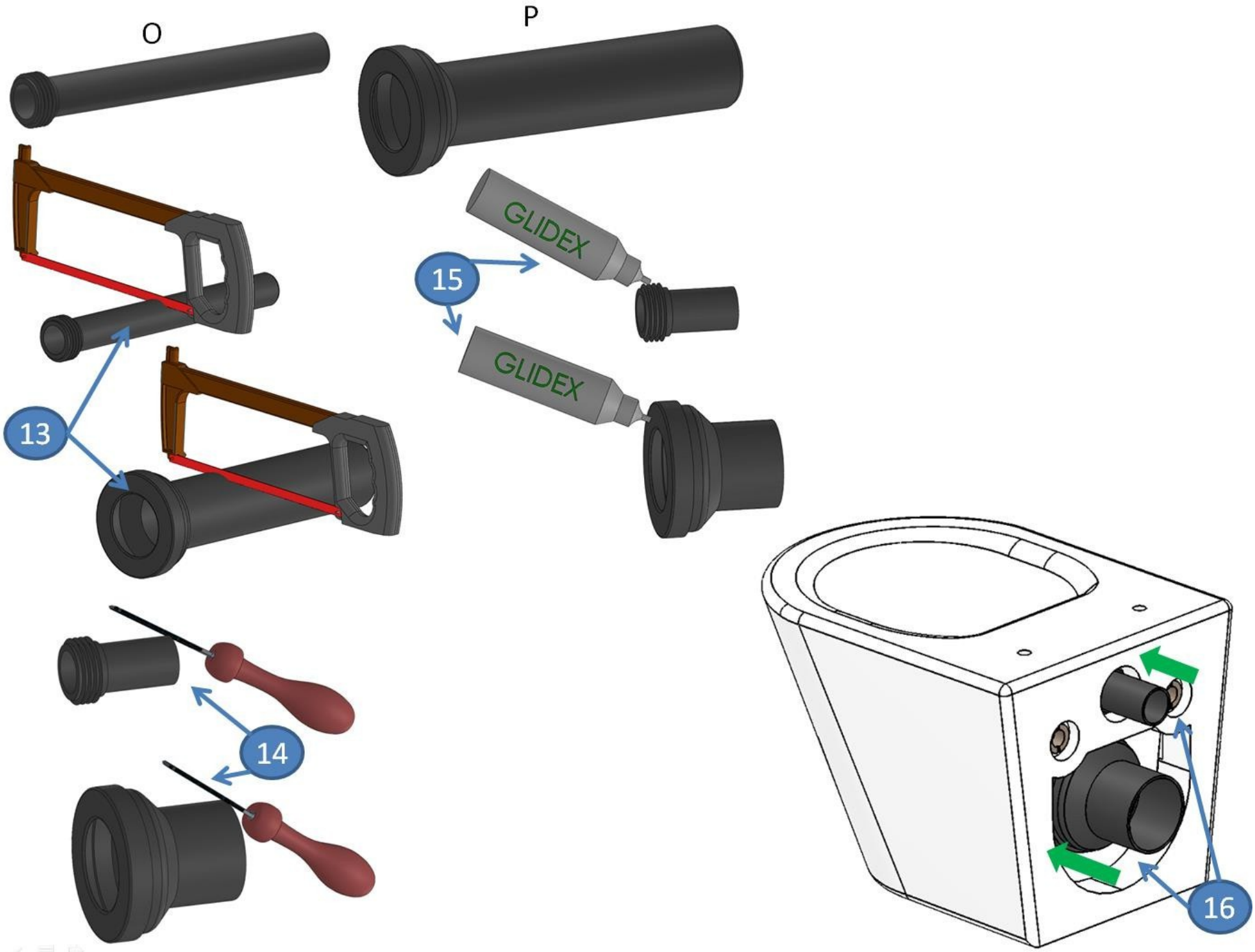
O
P
GLIDEX
GLIDEX
15
13
14
16

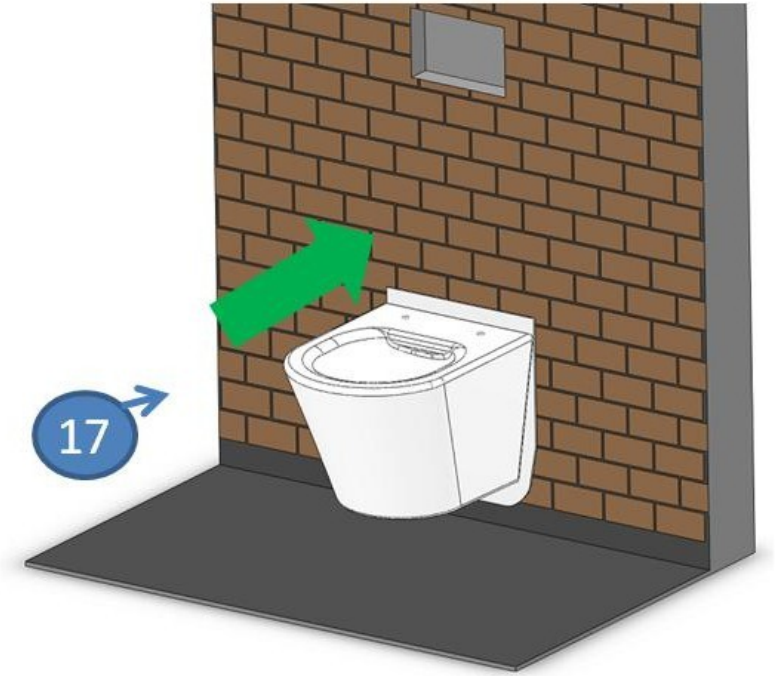
17

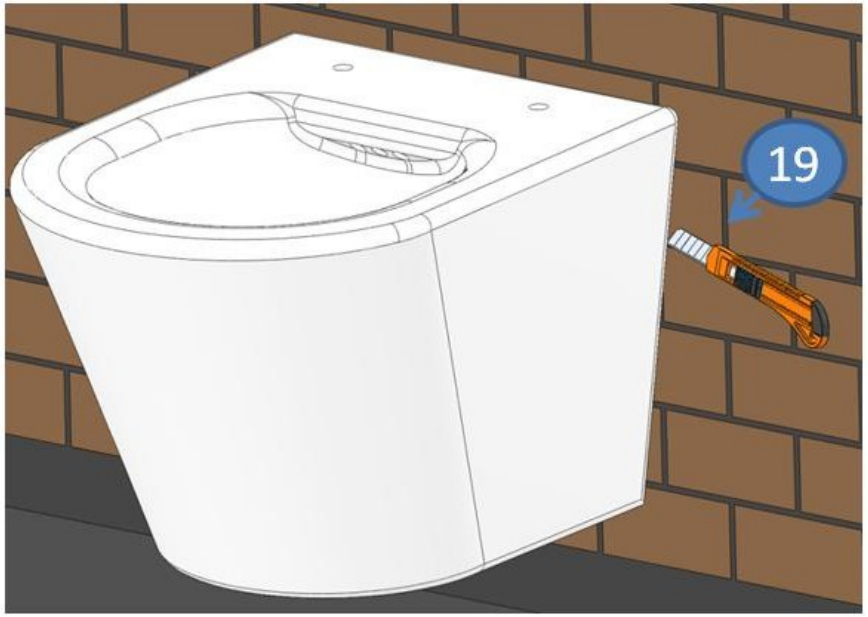
19

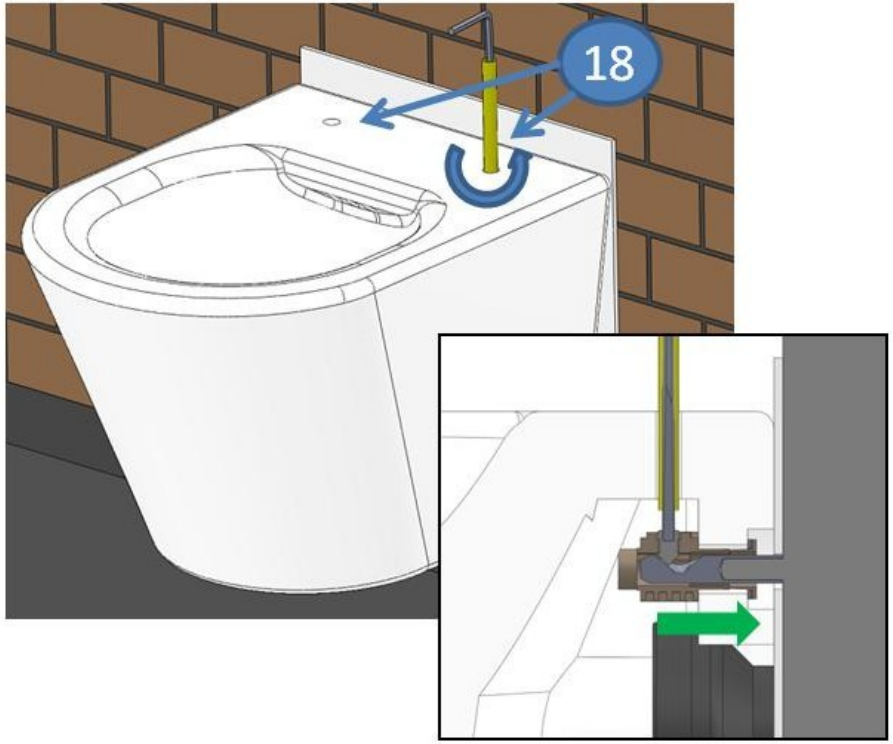
18

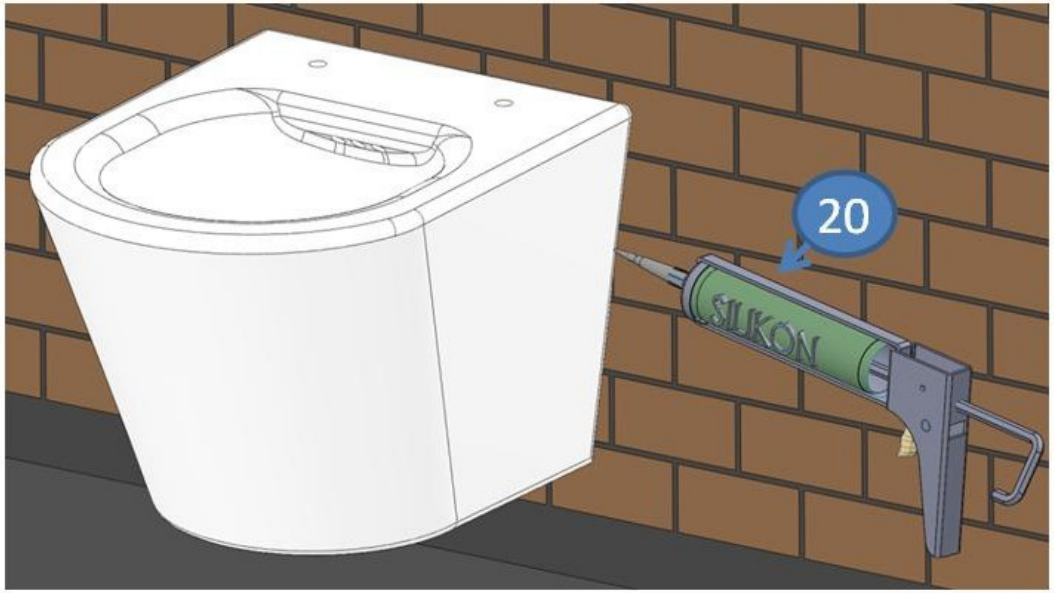
20
SILKON

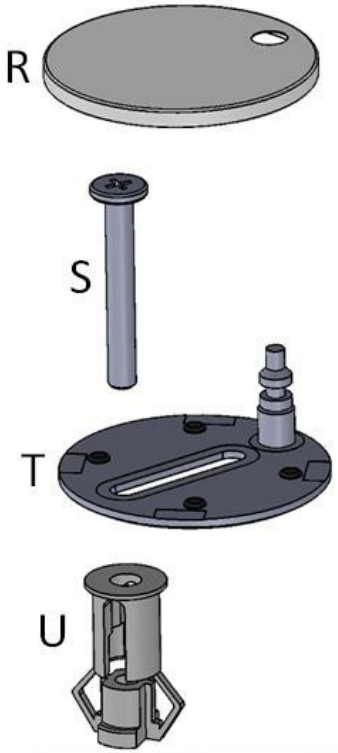
R
S
T
U

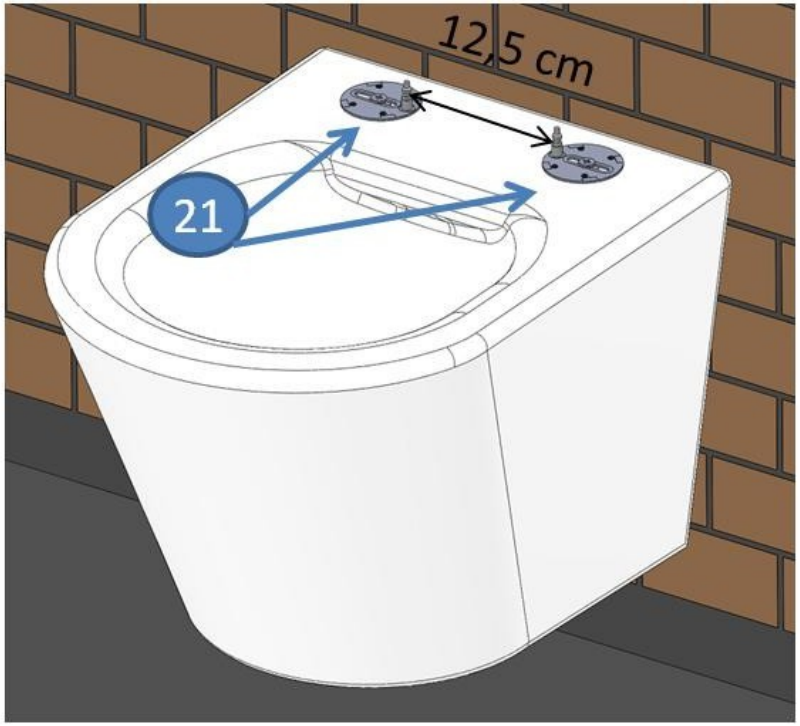
12,5 cm
21

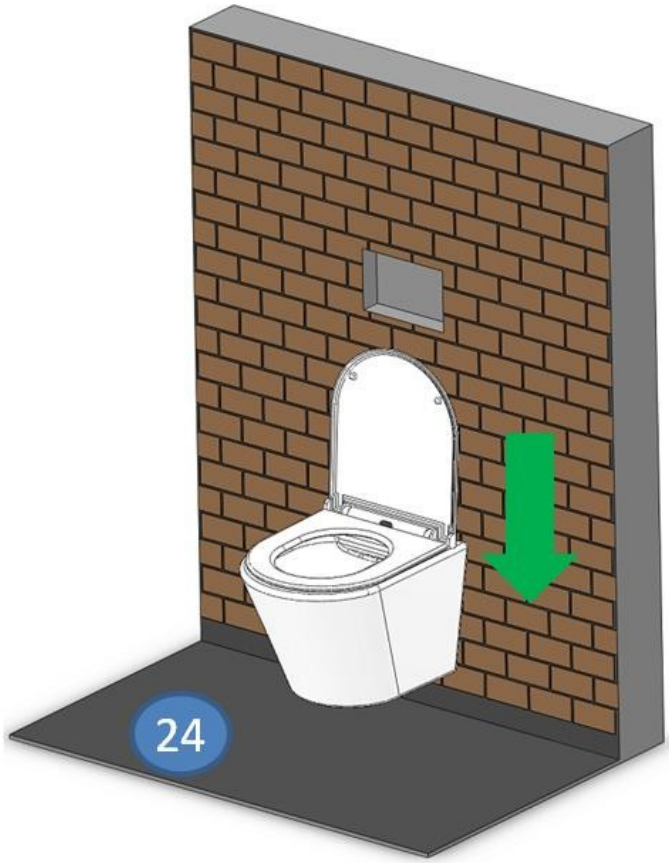
24

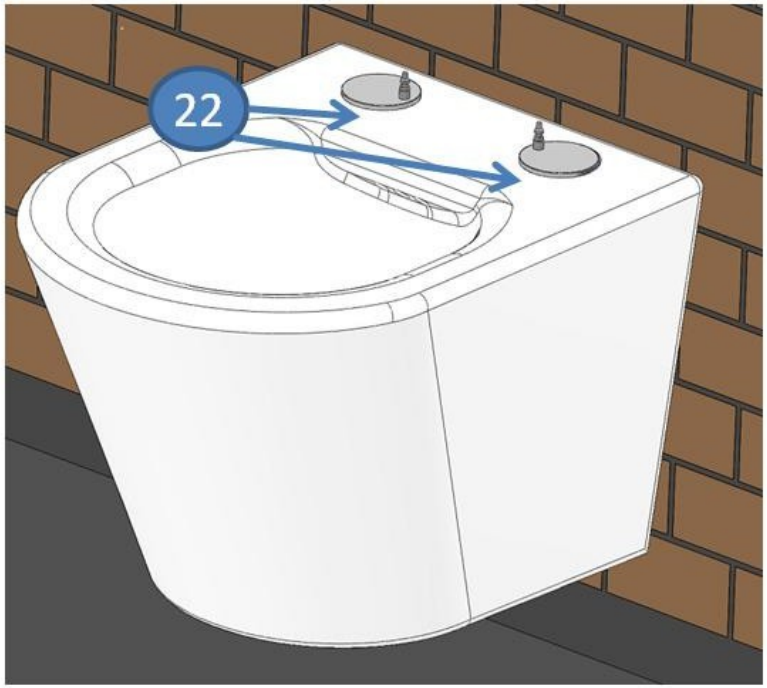
22

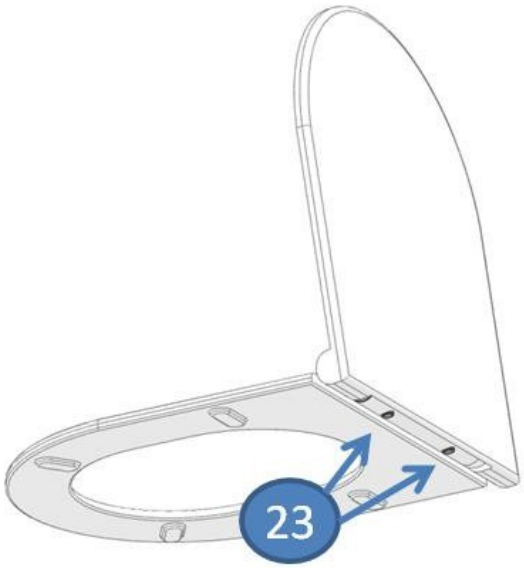
23

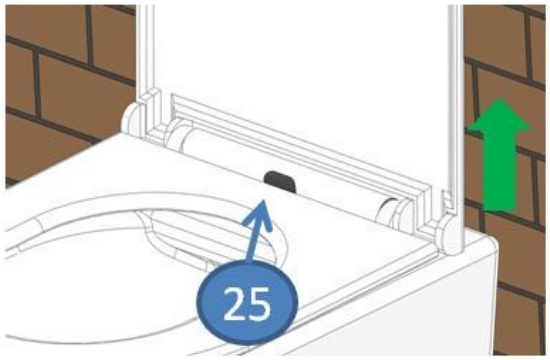
25

1. Placez une douille de montage en plastique "D" avec une vis sans tête "E" à l'intérieur de l'ouverture de montage.
2. Pour aligner correctement la douille de montage tout en facilitant le serrage, insérez une clé Allen "G" dans le trou de la cuvette et insérez-la dans la douille de la vis de pression "E". Pour protéger l'émail contre les dommages, utilisez un tube en plastique ""F"".
3. Serrez le socle de fixation "D" depuis l'extérieur de la cuvette à l'aide de la rondelle "C" et de l'écrou en plastique "B". Utilisez la clé "A" fournie pour le serrage.
4. Lorsque la base de fixation est serrée à fond (dans le sens des aiguilles d'une montre), elle doit être fixée dans le trou de fixation de la cuvette. La clé "G" et le tube "F" doivent être retirés.
5. Assurez-vous que le six pans creux de la vis "E" est visible à travers le trou de fixation du bol.
6. Veillez à ne pas visser la vis "E" trop profondément - elle ne peut pas être utilisée pour masquer le trou de fixation de la cheville.
7. Si nécessaire, dévisser la vis "E" vers la gauche à l'aide de la clé "G" afin de dégager le trou de la cheville.

RÉPÉTEZ LES ÉTAPES 1 À 7 POUR LE DEUXIÈME TROU DE FIXATION DE LA COQUE

8. L'installation de la parabole se fait après la préparation et la finition du mur sur lequel le cadre de pré-mur a été monté. La distance entre les tiges filetées en "L" doit être de 18 cm.
9. Ajustez la longueur des tiges filetées "L" à 3,5-4 cm avant de fixer les boulons de fixation "M".
10. Vissez les boulons de montage "M" sur les tiges filetées "L" sans outil supplémentaire et serrez-les jusqu'à la butée.
11. Veillez à ce que les encoches dans les boulons de montage soient orientées vers le haut après le montage. Le cas échéant, il convient de procéder à un ajustement.
12. La natte isolante "N" livrée avec le kit d'encastrement LAVITA doit être posée.
13. Coupez le tuyau d'entrée "O" et le tuyau de sortie "P" en mesurant au préalable la position des brides et des joints.
14. Après la découpe, arrondissez l'arête de coupe sur les deux tubes à l'aide d'une lime.
15. Avant de faire glisser les tuyaux sur la bride (tuyau d'évacuation) et dans le trou (tuyau d'entrée), il est conseillé d'appliquer de la pâte lubrifiante sur les surfaces d'étanchéité.
16. Les tuyaux ainsi préparés doivent être glissés sur les trous préparés dans le bac d'écoulement.
17. Poussez la coque jusqu'à la butée contre le mur et accrochez-la aux chevilles.
18. Serrer les vis de pression "E" à travers les trous de fixation dans la cuvette à l'aide de la clé "G". Utiliser les protections "F". Serrer la vis jusqu'à la butée - la parabole est appuyée contre le mur. Ceci est valable pour les deux trous/vis.
19. Découpez le tapis isolant qui dépasse à l'aide d'un couteau.
20. Après avoir coupé le tapis, appliquer et répartir du silicone sanitaire sur le joint.
21. Enfoncez les boulons d'écartement en plastique "U" dans les trous de fixation de la cuvette. Vissez ensuite légèrement les supports de siège "T" avec les vis "S". Positionnez les deux poignées de manière symétrique, de sorte que la distance entre les boulons de fixation des poignées soit de 12,5 cm. Serrez les poignées positionnées à l'aide d'un tournevis PH2.
22. Placez les grilles chromées en "R" sur les supports de montage.
23. Le siège est assemblé en faisant glisser les trous de la charnière du siège sur les chevilles des supports jusqu'à ce qu'il s'enclenche.
24. La cuvette est prête à l'emploi avec le siège de toilette.
25. Pour retirer le siège, appuyez sur le bouton central de la charnière et soulevez le siège vers le haut.